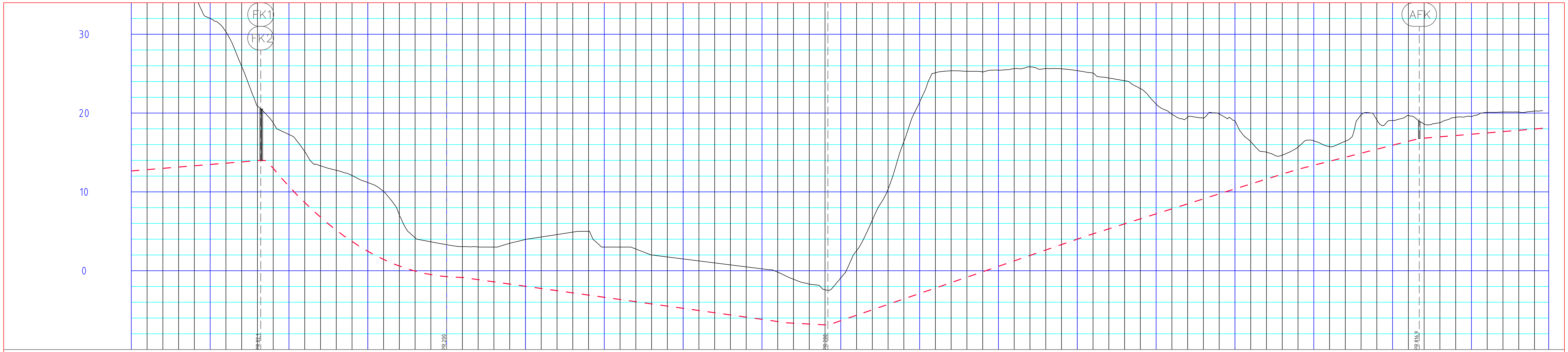

PROFIL NR.		0 · 50 · 100 · 150 · 200 · 250 · 300 · 350 · 400 · 450 · 500 · 550 · 600 · 650 · 700 · 750 · 800 · 850 · 899
Grunneier		
Markslag		
Grunnforhold		Løsmasser
TERRENG H./TOPP VEGDEKKE		44,67 · 41,37 · 39,03 · 35,96 · 34,74 · 32,00 · 30,32 · 25,92 · 20,90 · 18,75 · 17,28 · 15,12 · 13,32 · 12,75 · 12,08 · 11,19 · 10,07 · 7,06 · 4,19 · 3,67 · 3,30 · 3,06 · 3,02 · 3,00 · 3,48 · 3,96 · 4,28 · 4,59 · 4,90 · 5,00 · 3,00 · 3,00 · 2,75 · 2,00 · 1,75 · 1,50 · 1,25 · 1,00 · 0,74 · 0,49 · 0,24 · -0,18 · -1,08 · -1,70 · -2,41 · -0,90 · 2,54 · 6,42 · 10,36 · 16,37 · 21,37 · 25,11 · 25,36 · 25,30 · 25,22 · 25,45 · 25,64 · 25,86 · 25,65 · 25,61 · 25,38 · 25,06 · 24,44 · 24,11 · 23,10 · 21,14 · 19,85 · 19,49 · 19,36 · 19,89 · 19,02 · 16,37 · 15,05 · 14,66 · 15,68 · 16,48 · 15,75 · 16,43 · 19,79 · 19,14 · 19,06 · 19,69 · 18,61 · 18,79 · 19,46 · 19,57 · 20,09 · 20,13 · 20,12 · 20,25 · 20,32
Hor.vinkelpunktavstand i m		82,1 · 735 · 78
Avløp felles	Kumavstand i m	82,1 · 735 · 78
	Fall i ‰	16,4 · -8,0 · R=-508,1 · -10,9 · -28,0 · -10,7 · 68,9 · 63,4 · 62,5 · 51,0 · 50,2 · 16,6 · 16,6 · 16,6 · 16,6 · 16,6 · 16,6 · 16,6
	Kote innv. bunn	12,66 · 14,00 · 16,77 · 18,07
	Type og dim	560PE 100 SDR 11 · 560PE 100 SDR 17

TEGNFORKLARING

Avløpsledning

Kum

MERKNADER

- Eksisterende ledninger vil ikke være på tegningen på grunn av opphavsretten til tegningene.

AFK - Φ1000

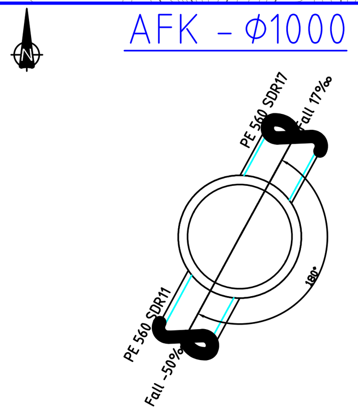

FK1 - Φ3000

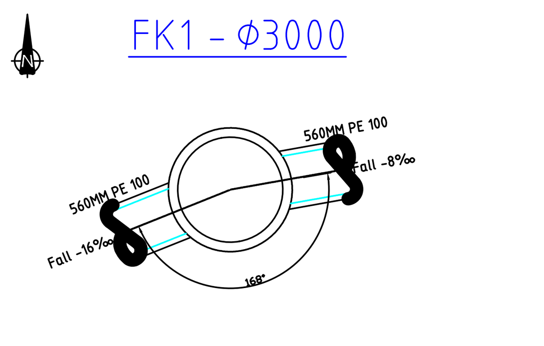

FK2 - Φ3000

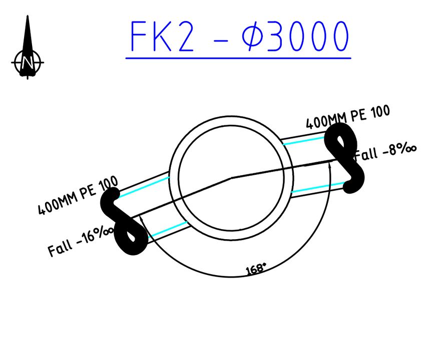

Revisjon	Dato	Beskrivelse	Utarbeidet	Godkjent	Saksbehandler

LEDNINGSPLAN / LENGDEPROFIL

Fossumdalen Etappe 5

PROFIL 0 - 895

Målestokk	1:1000 / 1:200
Original format	A1
Fag	VA
Koordinatsystem	EU89/UTM SONE 32, NN 2000
Tegningsnummer	TK- H 01
Revisjon	A