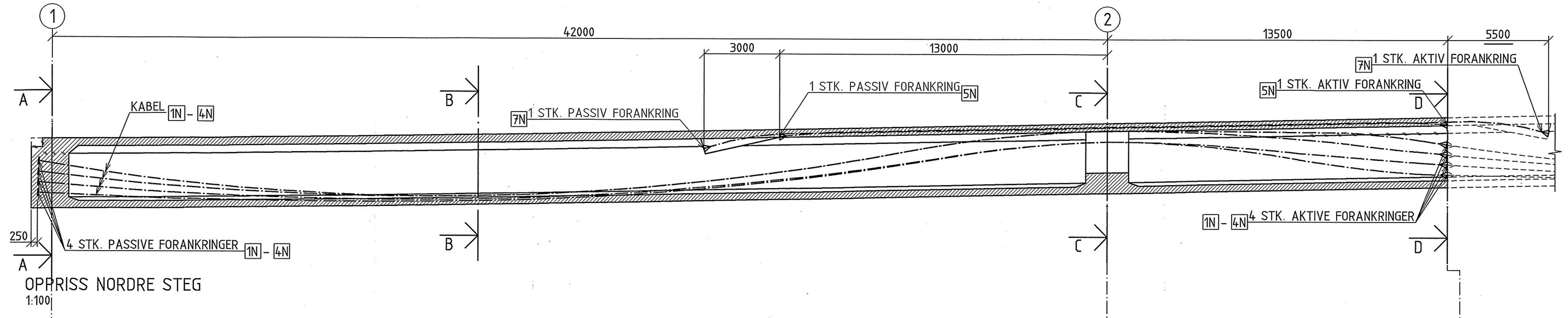

OPPRISS NORDRE STEG
1:100

AVSTAND "X" FRA AKSE (m)			0.0	1.0	2.0	3.0	4.0	5.0	6.0	7.0	8.0	9.0	10.0	11.0	12.0	13.0	14.0	15.0	16.0	17.0	18.0	19.0	20.0	21.0	22.0	23.0	24.0	25.0	26.0	27.0	28.0	29.0	30.0	31.0	32.0	33.0	34.0	35.0	36.0	37.0	38.0	39.0	40.0	41.0	0.0	1.0	2.0	3.0	4.0	5.0	6.0	7.0	8.0	9.0	10.0	11.0	12.0	13.0	13.5
OVERGURT	7N	HØYDE "A"																											2361	2529	2609	2608	2608	2608	2608	2608	2608	2608	2608	2608	2608	2608	2608	2608	2608	2608	2608	2608	2608	2608	2608	2608	2608	2608	2608	2608	2608	2608	2608
	7N	BREDDE "B"																											1204	1204	1204	1204	1204	1204	1204	1204	1204	1204	1204	1204	1204	1204	1204	1204	1204	1204	1204	1204	1204	1204	1204	1204	1204	1204	1204	1204	1204	1204	1204
	6N	HØYDE "A"																																																									
	6N	BREDDE "B"																																																									
	5N	HØYDE "A"																														2505	2580	2635	2635	2635	2635	2635	2635	2635	2635	2635	2635	2635	2635	2635	2635	2635	2635	2635	2635	2635	2635	2635	2635	2635	2583	2526	2505
	5N	BREDDE "B"																														304	304	304	304	304	304	304	304	304	304	304	304	304	304	304	304	304	304	304	304	304	304	304	304	304	288	271	263
STEG	4N	HØYDE "A"	1800	1638	1475	1328	1192	1065	949	843	748	663	588	523	468	424	390	367	353	350	357	374	401	437	483	540	606	682	767	863	969	1084	1209	1345	1490	1645	1809	1968	2106	2223	2318	2393	2446	2477	2488	2472	2454	2434	2411	2386	2358	2328	2295	2260	2199	2093	1954	1785	1700
	4N	BREDDE "B"	263	256	250	243	236	229	223	216	209	203	196	189	183	176	169	162	156	149	149	149	149	149	149	149	149	149	149	149	149	149	149	149	149	149	149	149	149	149	149	149	149	149	149	157	166	174	183	191	200	208	217	225	233	242	250	259	263
	3N	HØYDE "A"	1400	1283	1165	1058	959	868	784	707	638	576	522	475	436	404	379	362	352	350	357	374	401	437	483	540	606	682	767	863	969	1084	1209	1345	1490	1645	1809	1968	2106	2223	2318	2393	2446	2477	2488	2467	2434	2389	2333	2264	2184	2091	1986	1870	1731	1591	1472	1357	1300
	3N	BREDDE "B"	263	268	274	279	285	290	296	301	307	312	318	323	329	334	340	345	351	356	356	356	356	356	356	356	356	356	356	356	356	356	356	356	356	356	356	356	356	356	356	356	356	356	356	349	342	335	328	322	315	308	301	294	287	280	273	258	263
	2N	HØYDE "A"	1000	912	825	746	673	605	542	485	434	388	348	313	284	260	242	229	222	220	225	238	259	287	322	365	416	474	540	613	694	782	878	982	1093	1212	1338	1471	1613	1746	1855	1939	2000	2036	2048	2020	1977	1920	1848	1763	1663	1548	1430	1324	1223	1125	1031	944	900
	2N	BREDDE "B"	263	259	255	251	247	243	239	235	231	228	224	220	216	212	208	204	200	196	194	192	190	188	186	184	182	180	178	176	174	172	170	168	166	164	162	160	158	156	154	152	151	150	149	157	166	174	183	191	200	208	217	225	233	242	250	259	263
	1N	HØYDE "A"	600	550	499	454	411	372	336	303	273	247	224	204	187	173	163	155	151	150	156	169	190	219	256	301	353	414	482	558	642	734	834	941	1056	1179	1311	1449	1596	1734	1847	1935	1998	2035	2048	2018	1965	1887	1786	1660	1510	1336	1141	966	815	689	587	529	500
	1N	BREDDE "B"	263	268	274	279	285	290	296	301	307	312	318	323	329	334	340	345	351	356	356	356	356	356	356	356	356	356	356	356	356	356	356	356	356	356	356	356	356	356	356	356	356	356	356	349	342	335	328	322	315	308	301	294	287	280	273	258	263
	KABEL NR.																																																											

TABELL FOR KABELPLASSERING
NORDRE STEG

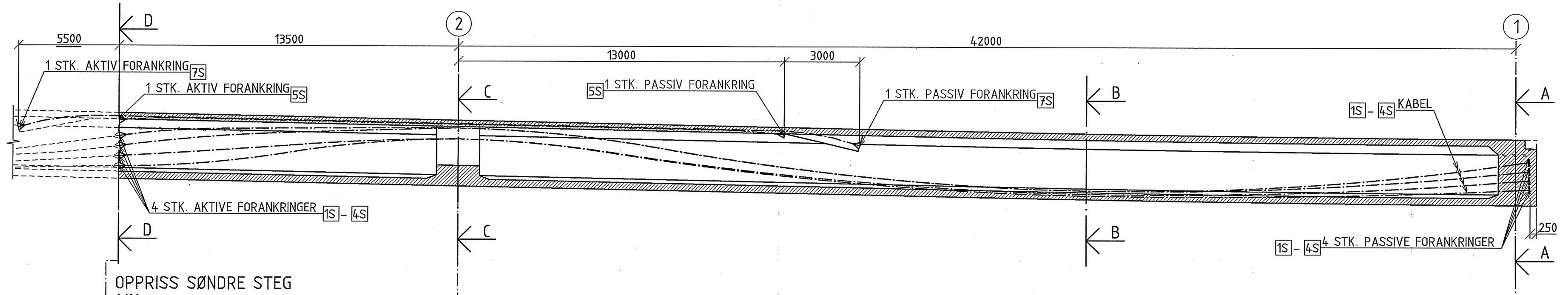

OPPRISS SØNDRE STEG
1:100

13.5	13.0	12.0	11.0	10.0	9.0	8.0	7.0	6.0	5.0	4.0	3.0	2.0	1.0	0.0	41.0	40.0	39.0	38.0	37.0	36.0	35.0	34.0	33.0	32.0	31.0	30.0	29.0	28.0	27.0	26.0	25.0	24.0	23.0	22.0	21.0	20.0	19.0	18.0	17.0	16.0	15.0	14.0	13.0	12.0	11.0	10.0	9.0	8.0	7.0	6.0	5.0	4.0	3.0	2.0	1.0	0.0	AVSTAND "X" FRA AKSE (m)		
2487	2487	2487	2487	2487	2487	2487	2487	2487	2487	2487	2487	2487	2487	2487	2487	2487	2487	2487	2487	2487	2487	2487	2487	2487	2487	2487	2487	2447	2367	2198																											HØYDE "A"	7S	OVERGURT
1237	1237	1237	1237	1237	1237	1237	1237	1237	1237	1237	1237	1237	1237	1237	1237	1237	1237	1237	1237	1237	1237	1237	1237	1237	1237	1237	1237	1237	1237	1237																											BREDDE "B"	7S	
																																																									HØYDE "A"	6S	
																																																									BREDDE "B"	6S	
2337	2372	2441	2467	2467	2467	2467	2467	2467	2467	2467	2467	2467	2467	2467	2467	2467	2467	2467	2467	2467	2467	2467	2467	2467	2467	2413	2367																														HØYDE "A"	5S	
269	279	300	321	321	321	321	321	321	321	321	321	321	321	321	321	321	321	321	321	321	321	321	321	321	321	321	321																														BREDDE "B"	5S	
1700	1769	1906	2000	2059	2091	2119	2147	2173	2199	2223	2247	2270	2292	2312	2302	2273	2224	2156	2069	1962	1835	1689	1538	1396	1263	1139	1024	918	821	733	654	585	524	472	430	396	372	357	350	353	365	386	417	456	505	563	630	707	792	887	991	1105	1227	1359	1505	1650	HØYDE "A"	4S	STEG
269	265	256	247	238	229	221	212	203	194	185	176	168	159	150	150	150	150	150	150	150	150	150	150	150	150	150	150	150	150	150	150	150	150	150	150	150	150	150	150	157	164	171	178	185	192	199	206	213	220	227	234	241	248	255	262	269	BREDDE "B"	4S	
1300	1371	1512	1633	1739	1830	1904	1965	2021	2075	2127	2177	2224	2269	2312	2302	2273	2224	2156	2069	1962	1835	1689	1538	1396	1263	1139	1024	918	821	733	654	585	524	472	430	396	372	357	350	352	361	376	399	428	463	506	555	611	673	743	819	901	991	1087	1194	1300	HØYDE "A"	3S	
269	273	280	287	294	301	308	315	322	329	337	344	351	358	365	365	365	365	365	365	365	365	365	365	365	365	365	365	365	365	365	365	365	365	365	365	365	365	365	365	359	354	348	342	337	331	325	320	314	309	303	297	292	286	280	275	269	BREDDE "B"	3S	
900	940	1019	1101	1184	1269	1356	1445	1539	1624	1697	1758	1808	1846	1872	1861	1828	1774	1697	1599	1479	1351	1230	1116	1009	908	815	728	648	575	509	450	397	351	312	280	255	238	225	220	222	228	240	257	280	307	340	377	420	468	522	580	644	713	787	869	950	HØYDE "A"	2S	
269	265	256	247	238	229	221	212	203	194	185	176	168	159	150	152	154	156	157	159	161	163	165	167	168	170	172	174	176	178	179	181	183	185	187	189	190	192	194	196	200	205	209	213	217	222	226	230	235	239	243	248	252	256	260	265	269	BREDDE "B"	2S	
500	519	558	626	718	835	975	1141	1317	1470	1599	1703	1783	1840	1872	1861	1826	1769	1690	1587	1462	1329	1203	1084	972	868	770	680	596	520	451	389	335	287	246	213	186	167	155	150	151	155	163	173	187	204	224	247	273	303	336	372	411	454	499	548	600	HØYDE "A"	1S	
269	273	280	287	294	301	308	315	322	329	337	344	351	358	365	365	365	365	365	365	365	365	365	365	365	365	365	365	365	365	365	365	365	365	365	365	365	365	365	365	359	354	348	342	337	331	325	320	314	309	303	297	292	286	280	275	269	BREDDE "B"	1S	
																																																										KABEL NR.	

TABELL FOR KABELPLASSERING
SØNDRE STEG

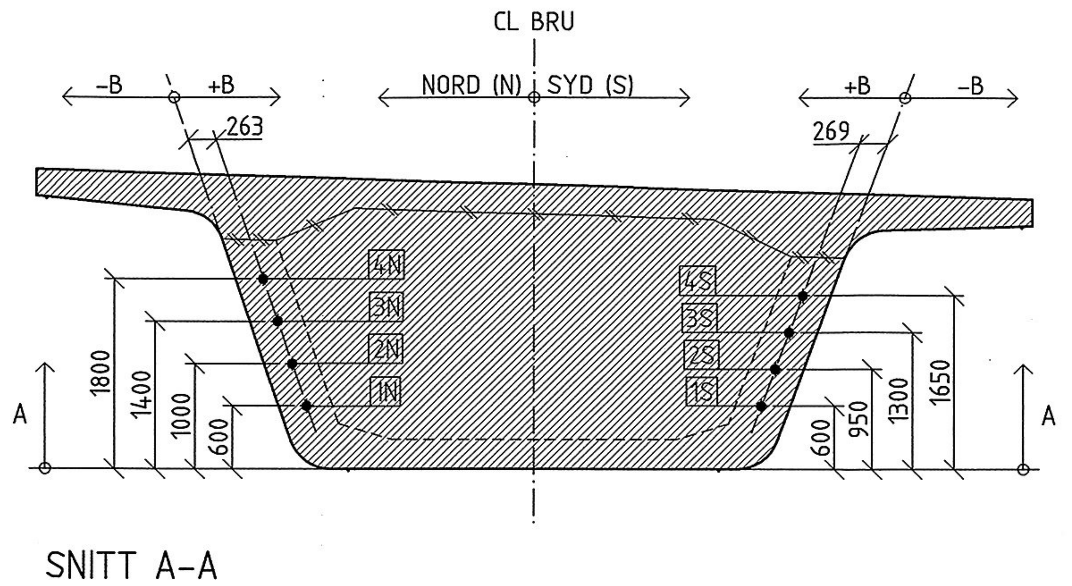

SNITT A-A
1:50

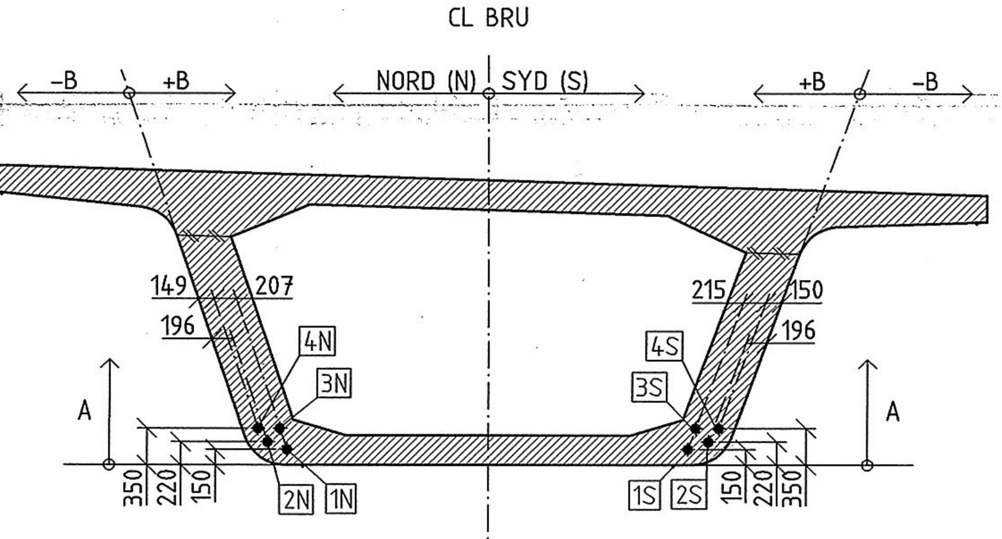

SNITT B-B
1:50

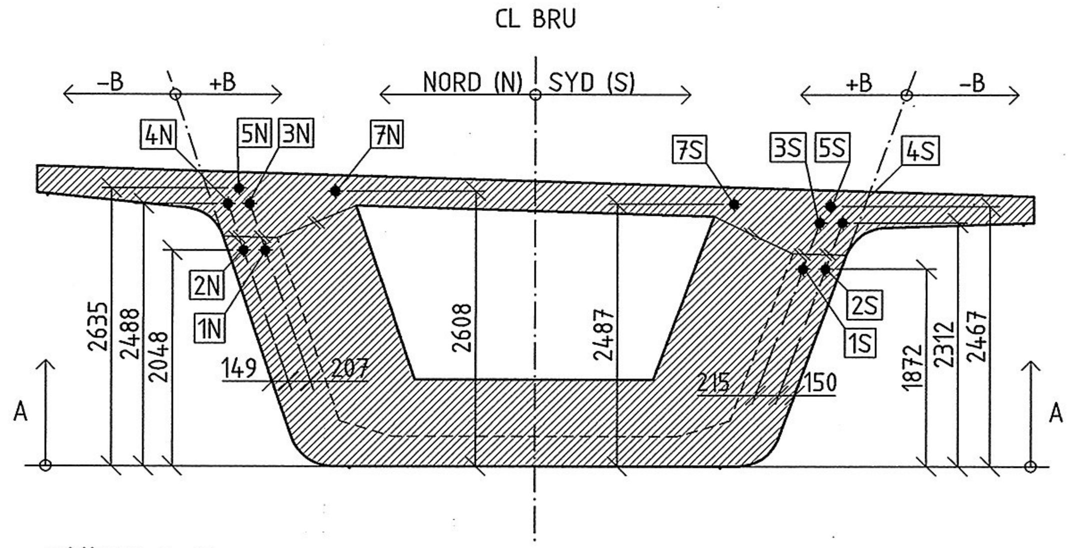

SNITT C-C
1:50

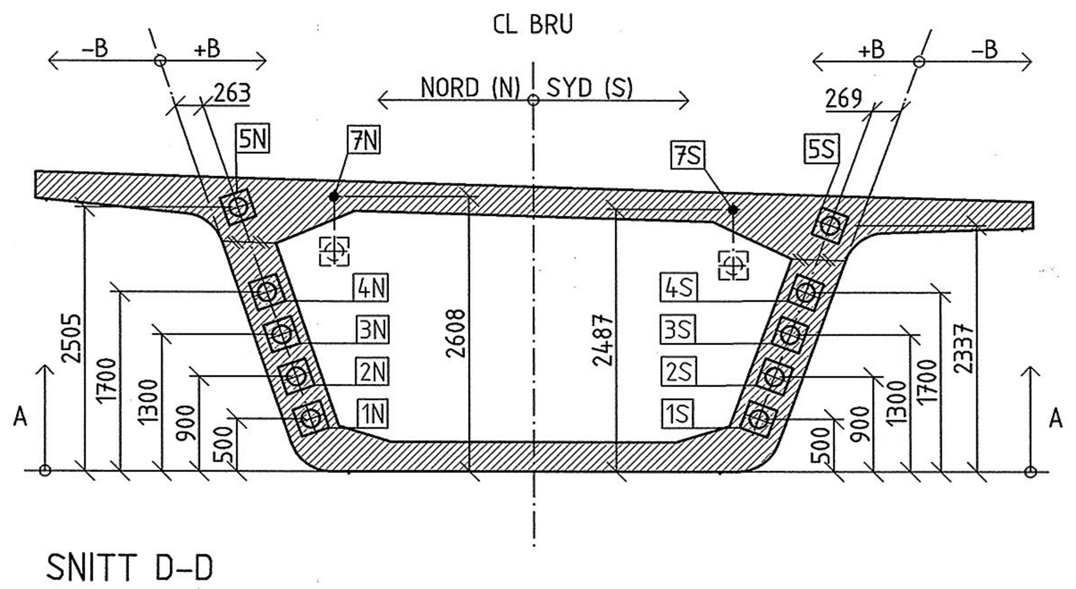

SNITT D-D
1:50

FORKLARINGER

1. SYMBOLER:
   - AKTIV FORANKRING
   - FAST SKJØTKOBLING
   - PASSIV FORANKRING

BESTEMMELSER

1. KONTROLLKLASSE: UTVIDET KONTROLL IFLG. NS3420.
2. BETONGKVALITET: C55 SV-40/C55 SV-30.
3. BETONGENS TERNINGSFASTHET VED OPPSPENNING: 40 N/mm²
4. SPENNKRAFTBEHOVET VARIERER LANGS BRUBANEN.
   FØGENDE SPENNKRAFTBEHOV ER NØDVENDIG:
   FELT S_{02} = 25.36 MN
   STØTTE AKSE 2 OG 15 S_{02} = 38.04 MN
   ØVRIGE STØTTER S_{02} = 44.38 MN
5. DET SKAL BENYTTES TOTALT 8 STK. GJ.G. KABLER MED KAPASITET S_{02} =3170 kN/KABEL, 4 STK. I HVERT STEG
   TILLEGG I FELT OG VED STØTTE:
   2x2 STK. VED STØTTE AKSE 2 OG 15.
   2x3 STK. VED INNERSTØTTE.
6. OPPSPENNINGSKRAFT S = 0.8xS_{02} KOMPENSERT FOR LÅSETAP I JEKK OG FORANKRINGER.
   DET ER FORUTSATT AT 2 KABLER I HVERT STEG SPENNES ETTER AT STEG OG UG ER STØPT, MEN FØR BRUPLATEN STØPES.
   ØVRIGE KABLER SPENNES ETTER AT BRUPLATEN ER STØPT.
7. TILLATT AVVIK FRA TEORETISK KABELPLASSERING:
   VERTIKALT: 10 mm.
   HORISONTALT: 20 mm.

K1-151 | B

8. OPPSPENNINGSREKKEFØLGE:
   KABLENE SPENNES OPP SYMMETRISK OM CL-BRU ELLER MED MAKS. EN KABEL I FORSKJELL OM CL-BRU.
9. FORANKRINGSPLATEN SKAL MONTERES VINKELRETT PÅ KABELRØRETS SENTERLINJE.
   VED FORANKRING OG SKJØTEKOBLINGER SKAL KABLENE VÆRE RETTE OVER EN LENGDE PÅ MIN. 1000 mm.

HENVISNINGER

SOM BYGGET 30.03.01

Godkjent som arbeidstegning ifølge brev fra Vegkontoret, datert 18.10.99

Lars Toverud 22.10.99
(Sign)

Rev.	Endring/erstatning	Dato	Tegn.	Sign.
B	ARBEIDSTEGNING	22.10.99	ArP	JoS
A	AVSTAND TIL VOUTE ENDRET	16.08.99	ArP	dT

Originalkarter konstruert i av | Fotoår

Statens vegvesen
Møre og Romsdal

Saksb. -
Ark nr. -

Norconsult

Prosj. nr. 3126300
Tegn. ArP | Kontr. JoS | Godkj. LT | Dato: 11.05.99
Målestokk: SOM VIST

ANLEGG: Fv. 71
PARSELL: SYKKYLVSBRUA
BYGGEPLAN: BRUBANE AKSE 1 – 2
SPENNARMERING
OPPRISS OG SNITT

Tegn. nr. K1-151 | Rev. B

O:\312\3126300\DAK\BRU\BETONGBRU\K1-151.S01