Institutt for bygg- og miljøteknikk

Dimensjonering av en lagerbygning i stål
Design of a steel structured warehouse

Prosjektnr 2019-27 Erlend Henriskveen og Emil Svennevig Skaufel
Intern veileder: Roger Bergh Ekstern kontakt: Asplan Viak

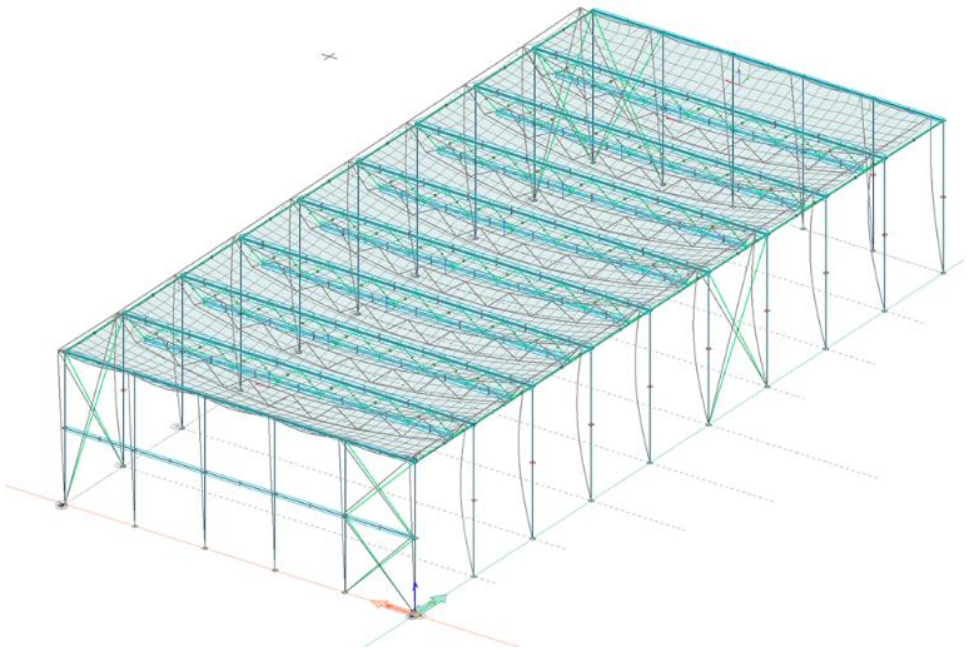

Prosjektbeskrivelse

På Sandmoen i Trondheim skal det bygges lagerbygning i stål. Prosjektgruppen skal legge frem ett forslag på hvordan dimensjoneringen kan utføres på best mulig måte.

Stabilitetsanalyse er en sentral del av oppgaven. To modeller med ulike randbetingelser og avstivningssystem undersøkes.

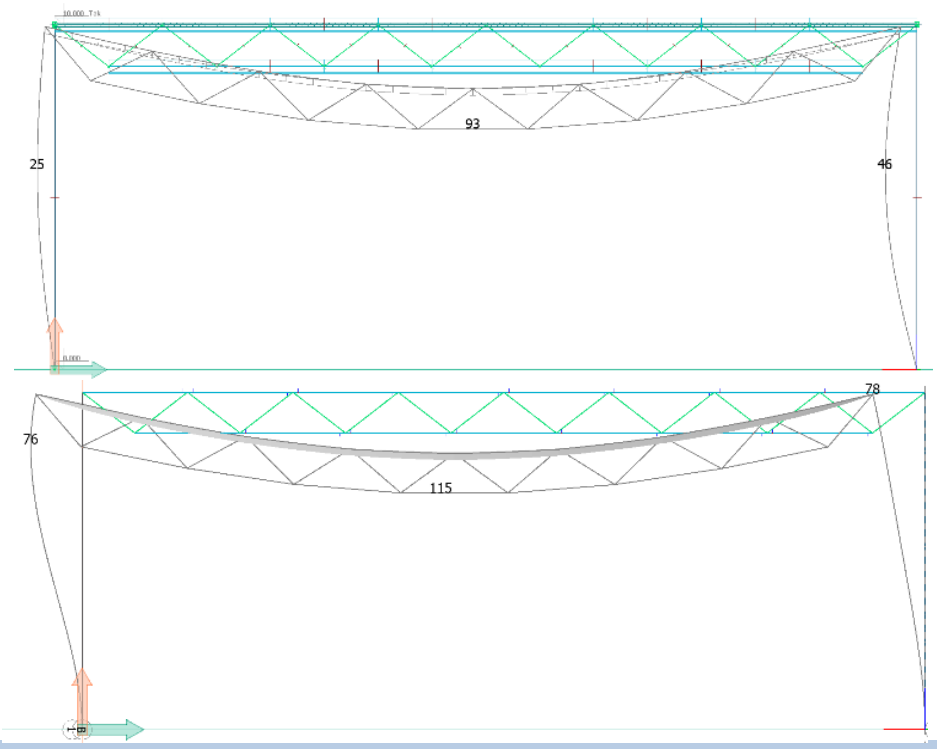

Stabilitetsanalyse: Valg av avstivningssystem

Den globale stabiliteten til modell A og B analyseres i programvaren FEM-design.

Modell A har leddede søyler og benytter vindkryss som horisontal avstivning.

Modell B har fast innspente søyler og benytter stive rammehjørner til å fastholde konstruksjonen for horisontale laster.
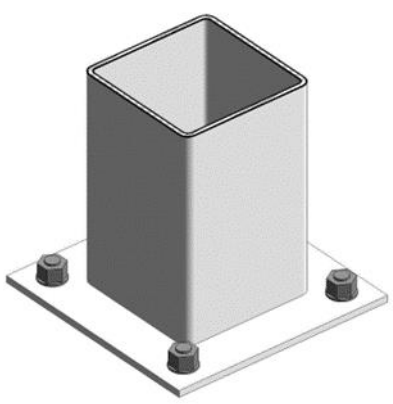
Dimensjonering og utførelse:
Valgt modell: A